第30回　全国クラブチームサッカー選手権大会
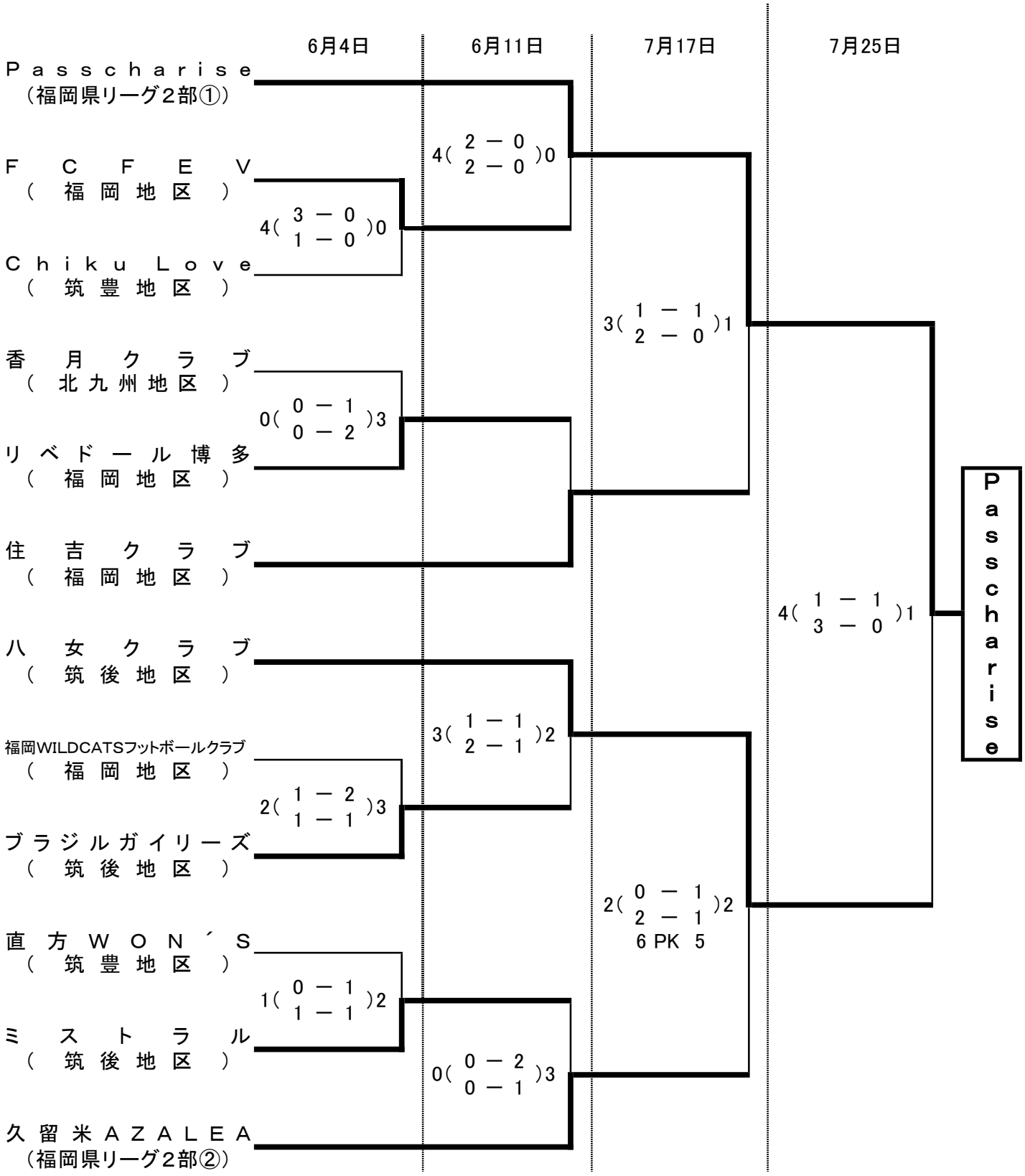
福岡県大会組合せ